www.lamaisondeleleveur.fr

La Maison de l'Eleveur

La marque de qualité

Tél : 03 24 71 74 27 - Fax : 03 24 71 97 70 - 08400 VOUZIERS

SILO 6M³ FIBRE DE VERRE ET RÉSINE, LIVRÉ EN KIT, SUR TROIS PIEDS GALVANISÉS

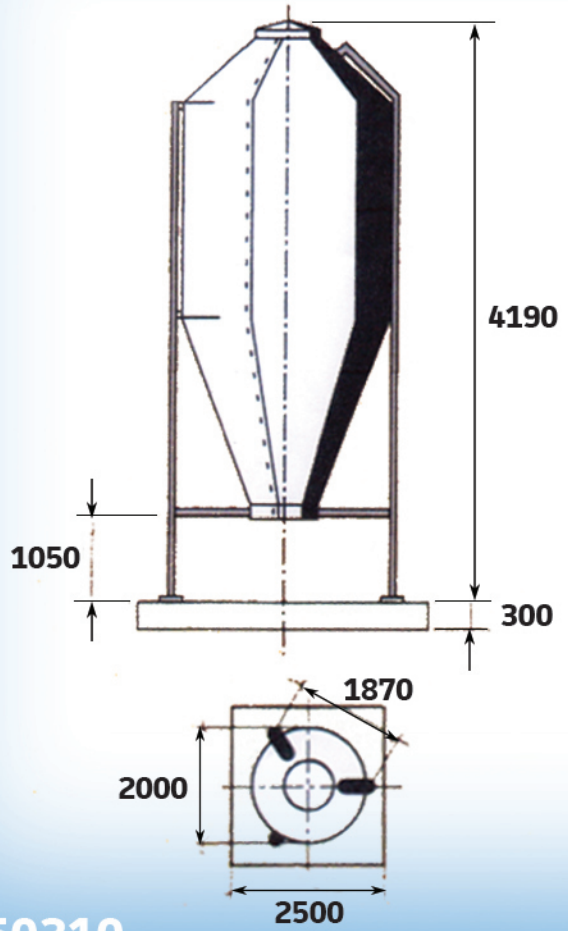

OPTIONS
- Boitard pour vis
- Cône déporté Ø240mm

Remplissage pneumatique (raccord pompier en option)

Une décompression

Echelle avec crinoline

Trappe avec ouverture sur galets Ø430mm

REF : SI250310