www.lamaisondeleleveur.fr

La Maison de l'Eleveur
La marque de qualité
Tél : 03 24 71 74 27 - Fax : 03 24 71 97 70 - 08400 VOUZIERS

AVANT PASSAGE LARGE AVEC PORTILLON CINTRÉ EX5

Le portique est en profil Trèfle Ø102 mm permettant d'avoir un passage homme et vache de 80 cm sans obstacle au sol. Le portillon large avec un verrou Autolock associé au verrou Surlock permet une fermeture rapide par sécurité. Ce produit est déconseillé en engraissement.

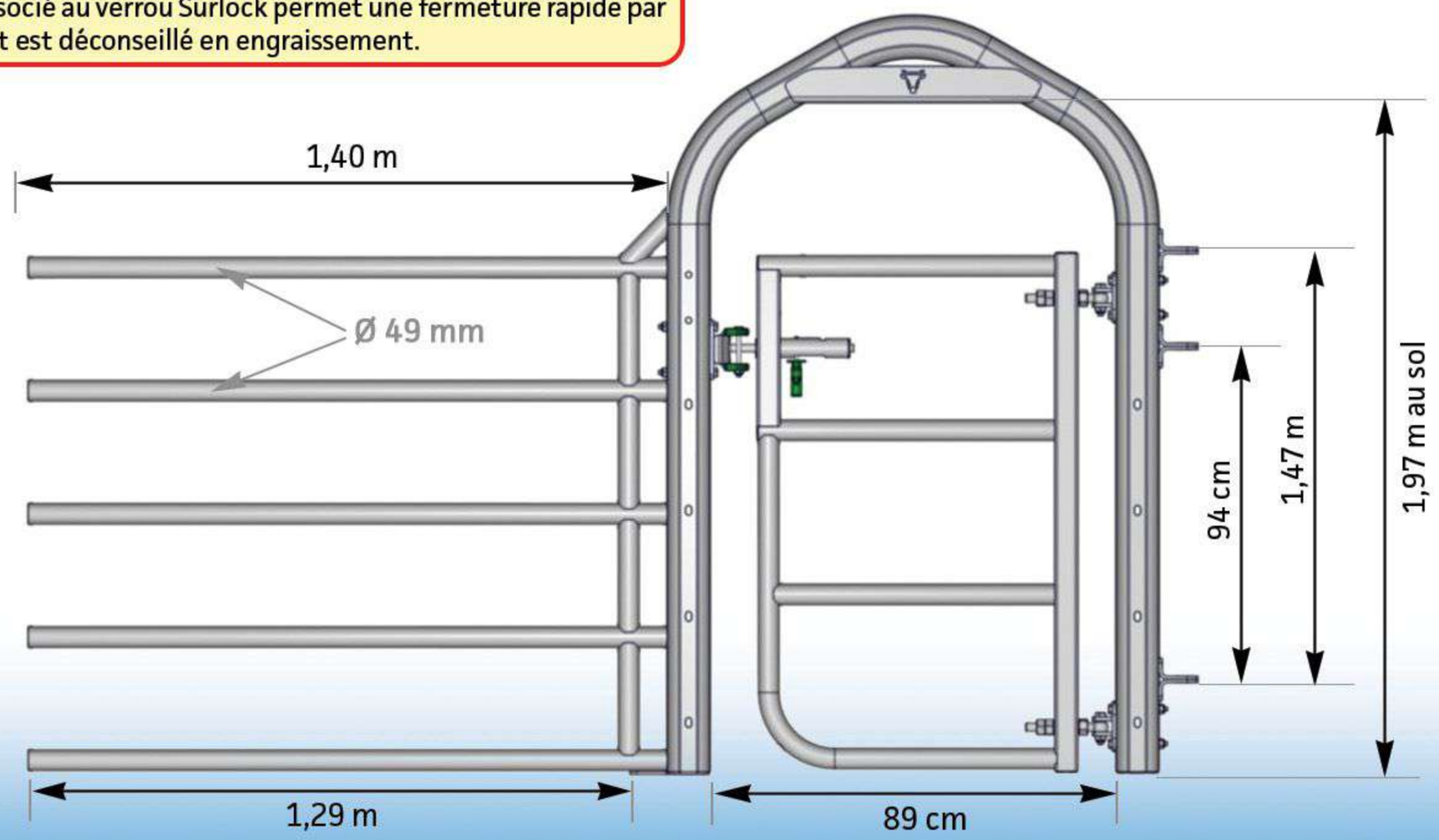

REF : JOBA2172